第６４回
三鷹市卓球選手権大会
試合結果

日　時　　令和５年２月２３日（祝）

会　場　　SUBARU 総合スポーツセンター
（メインアリーナ）

大　会　役　員

会　　長	吉田　　武
審　判　長	柳沢　栄子
大 会 進 行	松本　陽子
司　　会	石井　　明
受　　付	久保　とし子
	高橋　淳子
運 営 委 員	三鷹市卓球連盟

主催　　三鷹市卓球連盟
後援　　三鷹市体育協会

女子ダブルス　予選リーグ　※３セットマッチ（10～12コート）

コート	ブロック	順位	名前	所属	順位	名前	所属	順位	名前	所属	順位	名前	所属
10	A	1	芦田	JRC	4	島田	MCT	2	藤井	連雀	3	大森	ITS チャレンジ
			奥山	JRC		内田	MCT		田島	連雀		藤森	ITS チャレンジ
11	B	4	松本	あすなろ	3	竹井	AZクラブ	2	石川	ピンポンパン	1	橋本光	ITS ユーキャン
			綱川	あすなろ		海老原	AZクラブ		橋本恵	連雀クラブ		高原	ITS ユーキャン
12	C	2	斉藤	秋桜	1	砂塚	すいれん	3	窪田	ITS チャレンジ			
			橋本已	秋桜		石井	すいれん		所	ITS チャレンジ			

女子ダブルス　1位・2位トーナメント（10～11コート）　入賞ベスト2

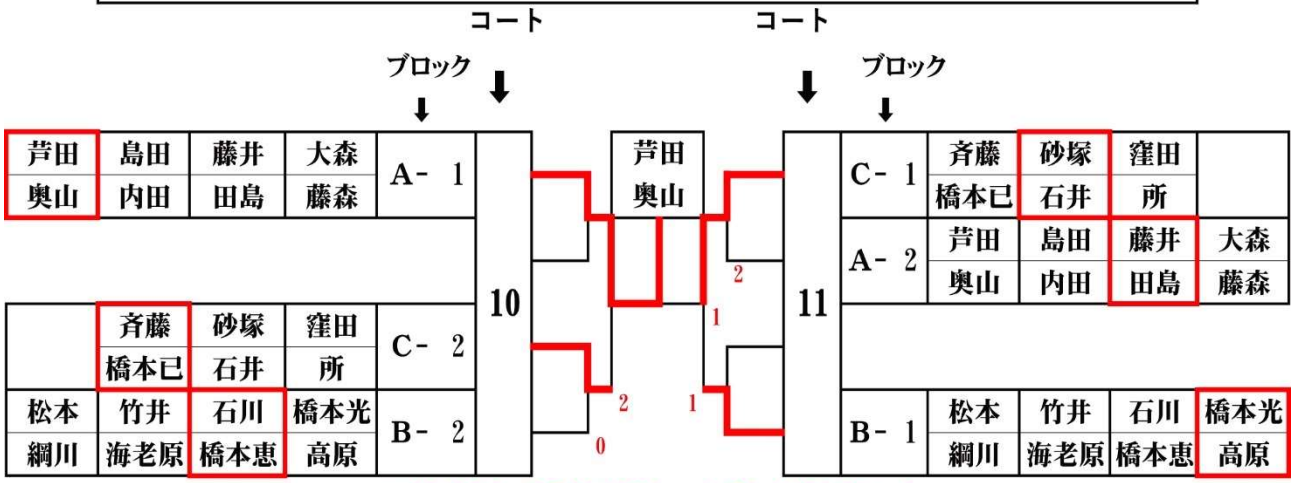

※結果はセット数を記載し、本部に持参すること

※敗者審判でお願いします。第1試合は空いているチーム！

女子ダブルス　3位・4位トーナメント（12～13コート）　入賞ベスト1

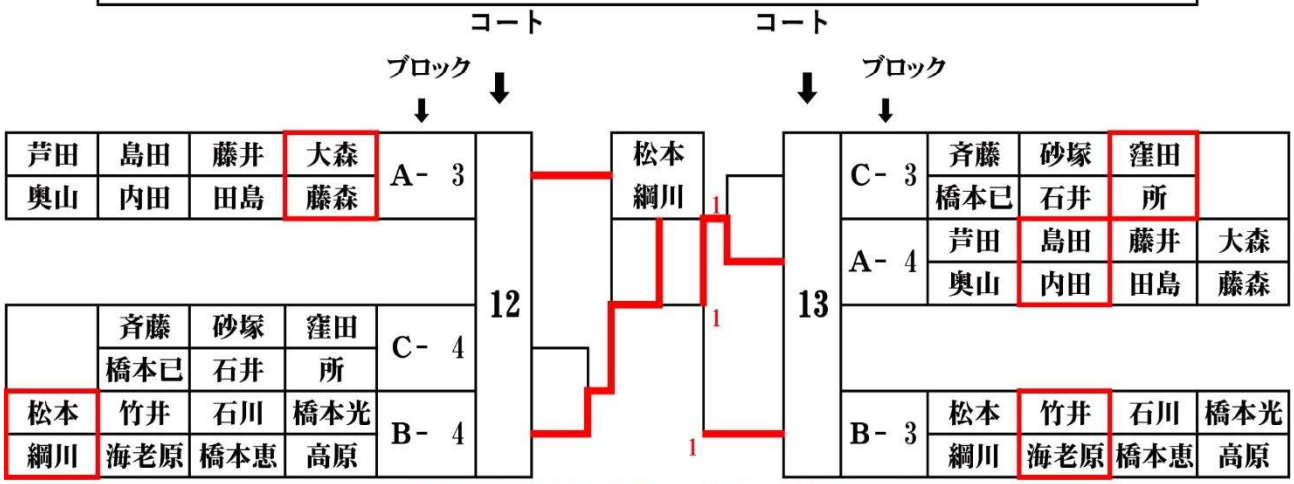

※結果はセット数を記載し、本部に持参すること

※敗者審判でお願いします。第1試合は空いているチーム！

男子ダブルス　予選リーグ　※３セットマッチ（6～9コート）

コート	ブロック	順位	名前	所属	順位	名前	所属	順位	名前	所属	順位	名前	所属
6	A	1	富樫	ITS三鷹	3	前田	連雀クラブ	4	中藤	AZクラブ	2	小山	スポ少
			織部	ITS三鷹		栗田	連雀クラブ		酒井	AZクラブ		須永	スポ少OB
7	B	1	佐藤	ITS三鷹	2	天野	AZクラブ	キ	石井	あすなろ	3	将口	MCT
			熊谷	ITS三鷹		友田	AZクラブ		岩田	あすなろ		園田	MCT
8	C	1	藤井	AZクラブ	2	元木	ITS三鷹	3	石倉	個人	キ	藤森	ITS チャレンジ
			河野	AZクラブ		伊藤	SON東京		田内	個人		橋本	個人
9	D	3	大久保	TAC	2	松久保	ITS チャレンジ	1	千葉	AZクラブ	4	畠村	スポ少
			池田	TAC		甲斐	明大付属 中野高校		田中	AZクラブ		井手	スポ少

男子ダブルス　1位・2位トーナメント※5セットマッチ（6～7コート）　入賞ベスト2

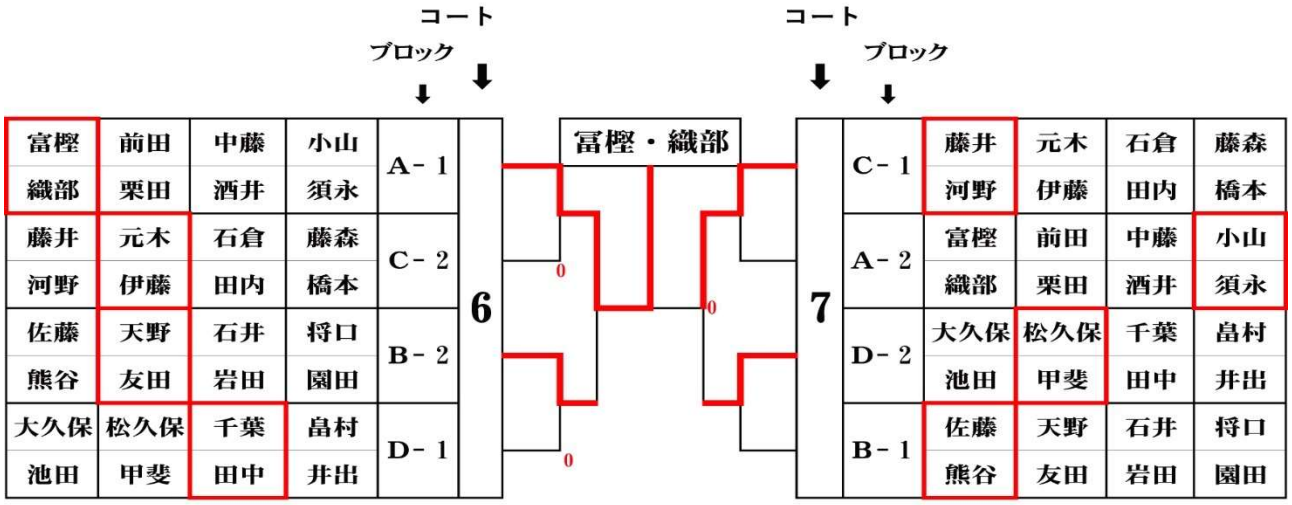

※結果はセット数を記載し、本部に持参すること

★★敗者審判です★★

男子ダブルス　3位・4位トーナメント※5セットマッチ（8～9コート）　入賞ベスト1

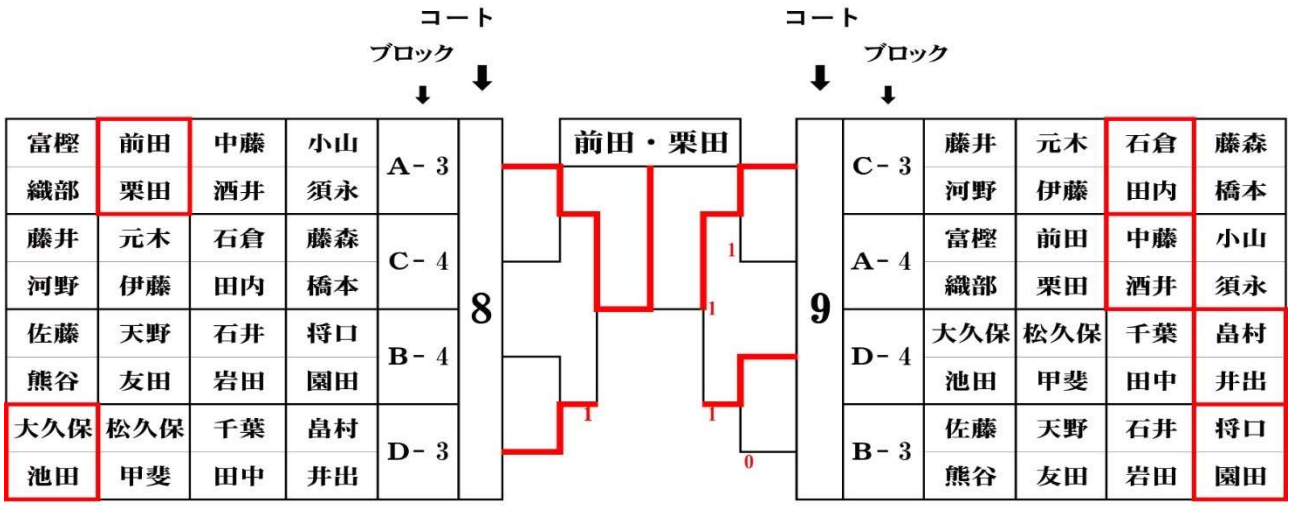

※結果はセット数を記載し、本部に持参すること

★★敗者審判です★★

女子シングルス　予選リーグ　※３セットマッチ（13～16コート）

コート	ブロック	順位	名前	所属	順位	名前	所属	順位	名前	所属	順位	名前	所属
13	A	1	奥山	JRC	2	松本	あすなろ	3	藤井	連雀クラブ	4	窪田	ITS チャレンジ
14	B	1	斉藤	秋桜	3	芦田	JRC	4	橋本恵	連雀クラブ	2	大森	ITS チャレンジ
15	C	1	橋本已	秋桜	2	島田	MCT	キ	中西	AZクラブ	3	藤森	ITS チャレンジ
16	D	1	竹井	AZクラブ	2	田島	連雀クラブ	3	所	ITS チャレンジ			

女子シングルス　1位・2位トーナメント ※5セットマッチ（13～14コート）　入賞ベスト2

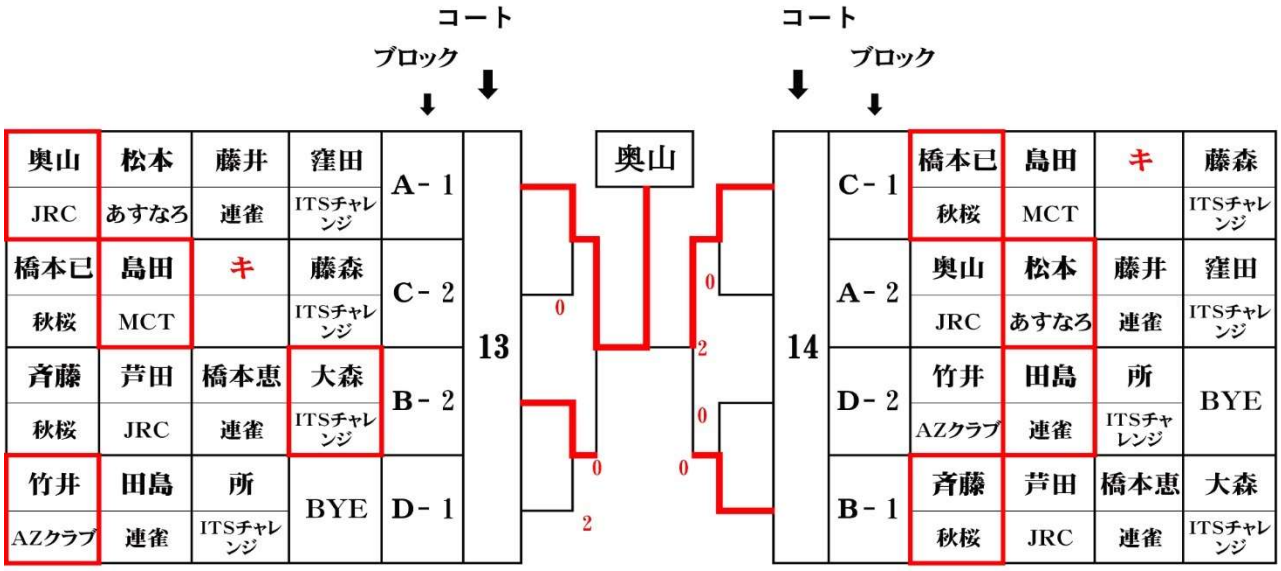

※結果はセット数を記載し、本部に持参すること

★★敗者審判です★★

女子シングルス　3位・4位トーナメント ※5セットマッチ（15～16コート）　入賞ベスト1

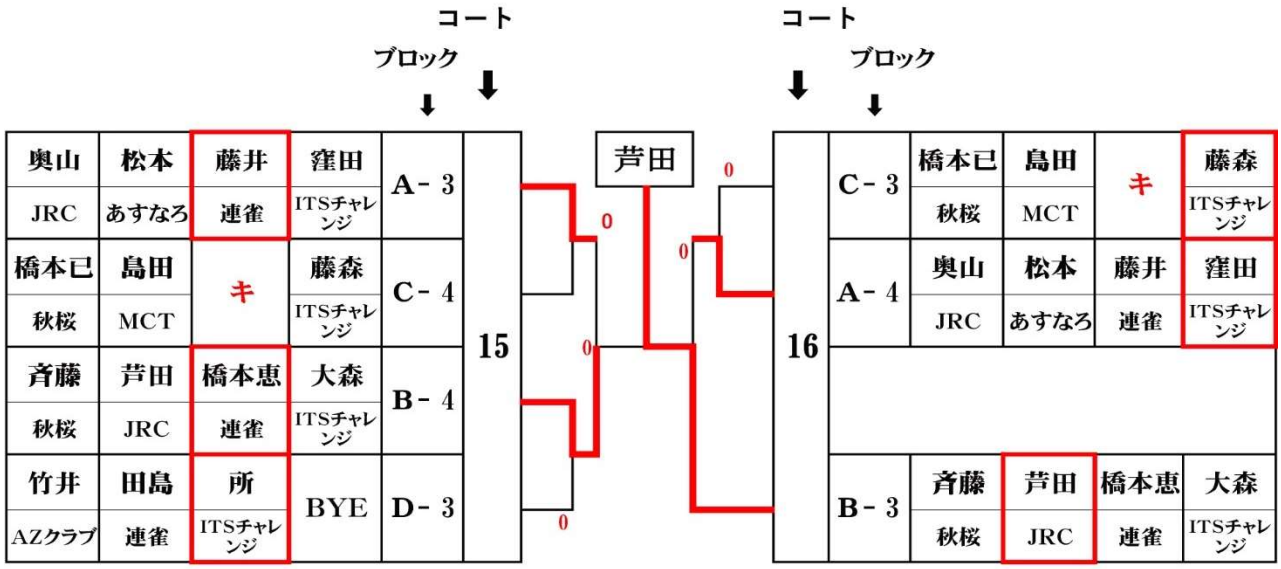

※結果はセット数を記載し、本部に持参すること

★★敗者審判です★★

男子シングルス　予選リーグ　※３セットマッチ（1～12コート）

コート	ブロック	順位	名前	所属	順位	名前	所属	順位	名前	所属	順位	名前	所属
1	A	1	織部	ITS三鷹	3	松本	連雀クラブ	2	酒井	AZクラブ	4	松島	個人
2	B	2	富樫	ITS三鷹	1	友田	AZクラブ	4	小更	連雀クラブ	3	小山	スポ少
3	C	1	佐藤	ITS三鷹	キ	橋本和	あすなろ	2	軍司	AZクラブ	3	花尾	個人
4	D	1	小俣	あすなろ	キ	中西	AZクラブ	2	石崎	個人	3	高橋	ITS チャレンジ
5	E	1	河野	AZクラブ	2	熊谷	ITS三鷹	4	畠村	スポ少	3	石倉	個人
6	F	1	須永	スポ少OB	2	千葉	AZクラブ	3	元木	ITS三鷹	4	田内	個人
7	G	2	甲斐	明大付属 中野高校	1	藤井	AZクラブ	4	大久保	TAC	3	桂	個人
8	H	2	新井	あすなろ	1	天野	AZクラブ	4	吉川	ITS チャレンジ	3	井手	スポ少
9	I	2	将口	MCT	3	土居	スポ少	1	野崎	AZクラブ	キ	藤森	ITS チャレンジ
10	J	1	池田	TAC	2	高橋	連雀クラブ	4	咲花	ITS チャレンジ	3	田中	AZクラブ
11	K	1	栗田	連雀クラブ	3	中藤	AZクラブ	4	橋本	個人	2	石田	ITS チャレンジ
12	L	3	伊藤	SON東京	2	前田	連雀クラブ	1	松久保	ITS チャレンジ	4	草野	AZクラブ

男子シングルス　1位・2位トーナメント ※5セットマッチ（1～6コート）　入賞ベスト4

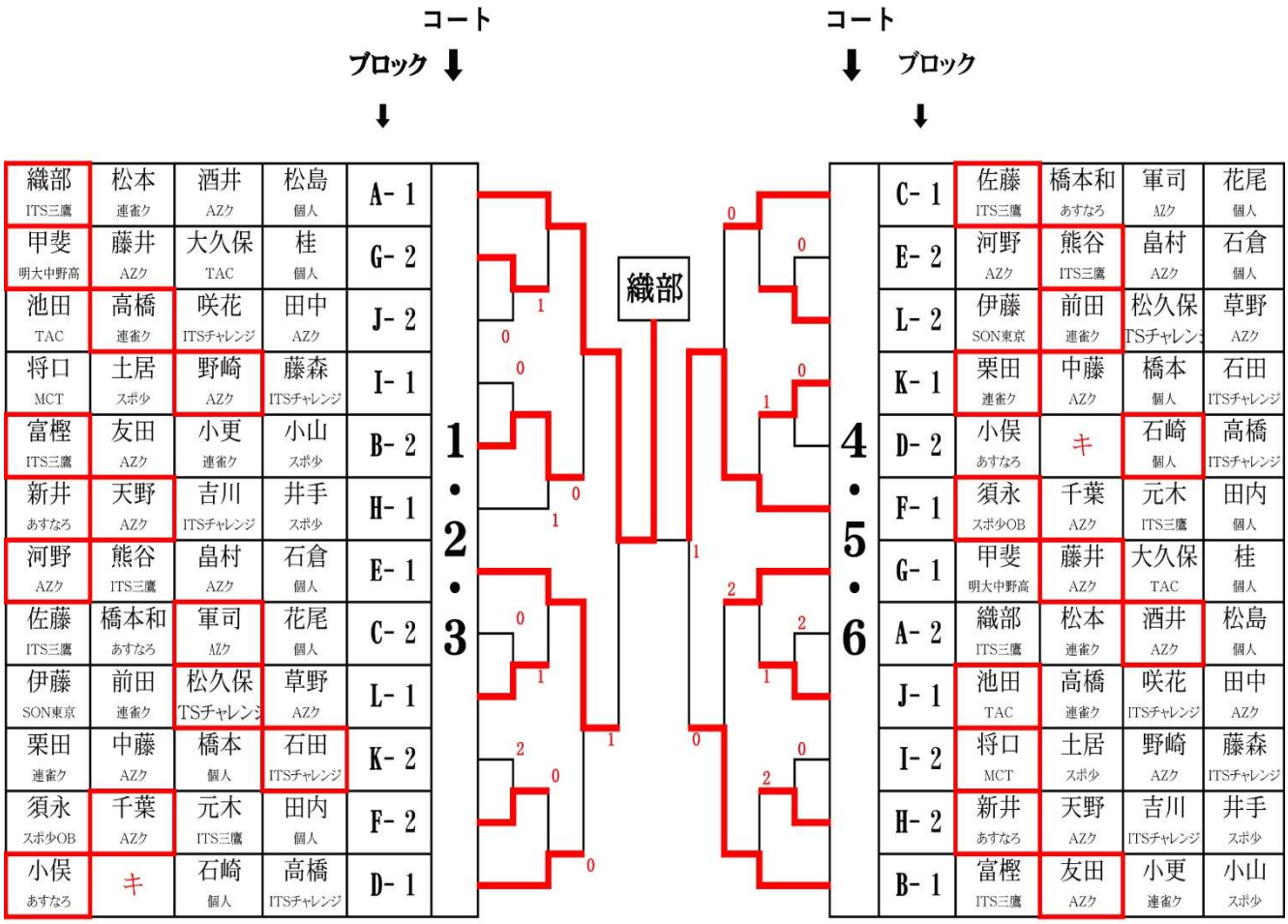

※結果はセット数を記載し、本部に持参すること

★★敗者審判です★★

男子シングルス　予選リーグ　※３セットマッチ（1～12コート）

コート	ブロック	順位	名前	所属	順位	名前	所属	順位	名前	所属	順位	名前	所属
1	A	1	織部	ITS三鷹	3	松本	連雀クラブ	2	酒井	AZクラブ	4	松島	個人
2	B	2	富樫	ITS三鷹	1	友田	AZクラブ	4	小更	連雀クラブ	3	小山	スポ少
3	C	1	佐藤	ITS三鷹	キ	橋本和	あすなろ	2	軍司	AZクラブ	3	花尾	個人
4	D	1	小俣	あすなろ	キ	中西	AZクラブ	2	石崎	個人	3	高橋	ITS チャレンジ
5	E	1	河野	AZクラブ	2	熊谷	ITS三鷹	4	畠村	スポ少	3	石倉	個人
6	F	1	須永	スポ少OB	2	千葉	AZクラブ	3	元木	ITS三鷹	4	田内	個人
7	G	2	甲斐	明大付属中野高校	1	藤井	AZクラブ	4	大久保	TAC	3	桂	個人
8	H	2	新井	あすなろ	1	天野	AZクラブ	4	吉川	ITS チャレンジ	3	井手	スポ少
9	I	2	将口	MCT	3	土居	スポ少	1	野崎	AZクラブ	キ	藤森	ITS チャレンジ
10	J	1	池田	TAC	2	高橋	連雀クラブ	4	咲花	ITS チャレンジ	3	田中	AZクラブ
11	K	1	栗田	連雀クラブ	3	中藤	AZクラブ	4	橋本	個人	2	石田	ITS チャレンジ
12	L	3	伊藤	SON東京	2	前田	連雀クラブ	1	松久保	ITS チャレンジ	4	草野	AZクラブ

男子シングルス　3位・4位トーナメント ※5セットマッチ(7～12コート)　入賞ベスト2

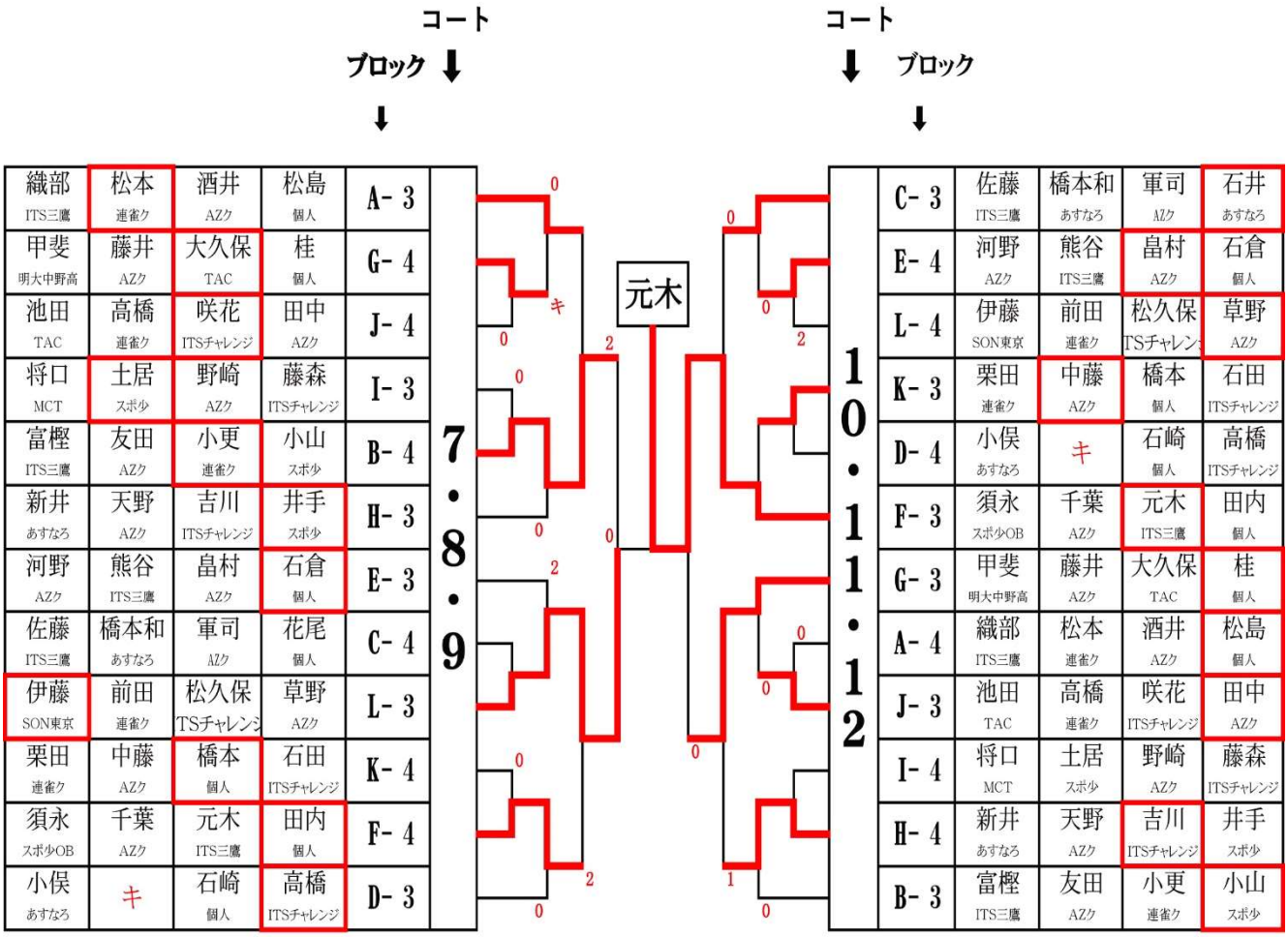

※結果はセット数を記載し、本部に持参すること

★★敗者審判です★★

中学生シングルス　予選リーグ　3セットマッチ（14 ～17コート）

コート	ブロック	順位	名前	所属	順位	名前	所属	順位	名前	所属	順位	名前	所属	順位	名前	所属
14,15	A	2	辰巳 孔晴	ITS チャレンジ	1	小泉 龍臣	三鷹 スポ少	3	酒井 薫	三鷹二中	5	山城 悟	三鷹二中	4	山田 優人	三鷹二中
16,17	B	1	安生 天真	ITS チャレンジ	3	千蔵 雄陽	三鷹二中	2	沖田 拓実	三鷹二中	4	音喜多善信	三鷹二中	5	山﨑 翔太	三鷹二中

中学生トーナメント（※５セットマッチ） 14～17コート 入賞ベスト4

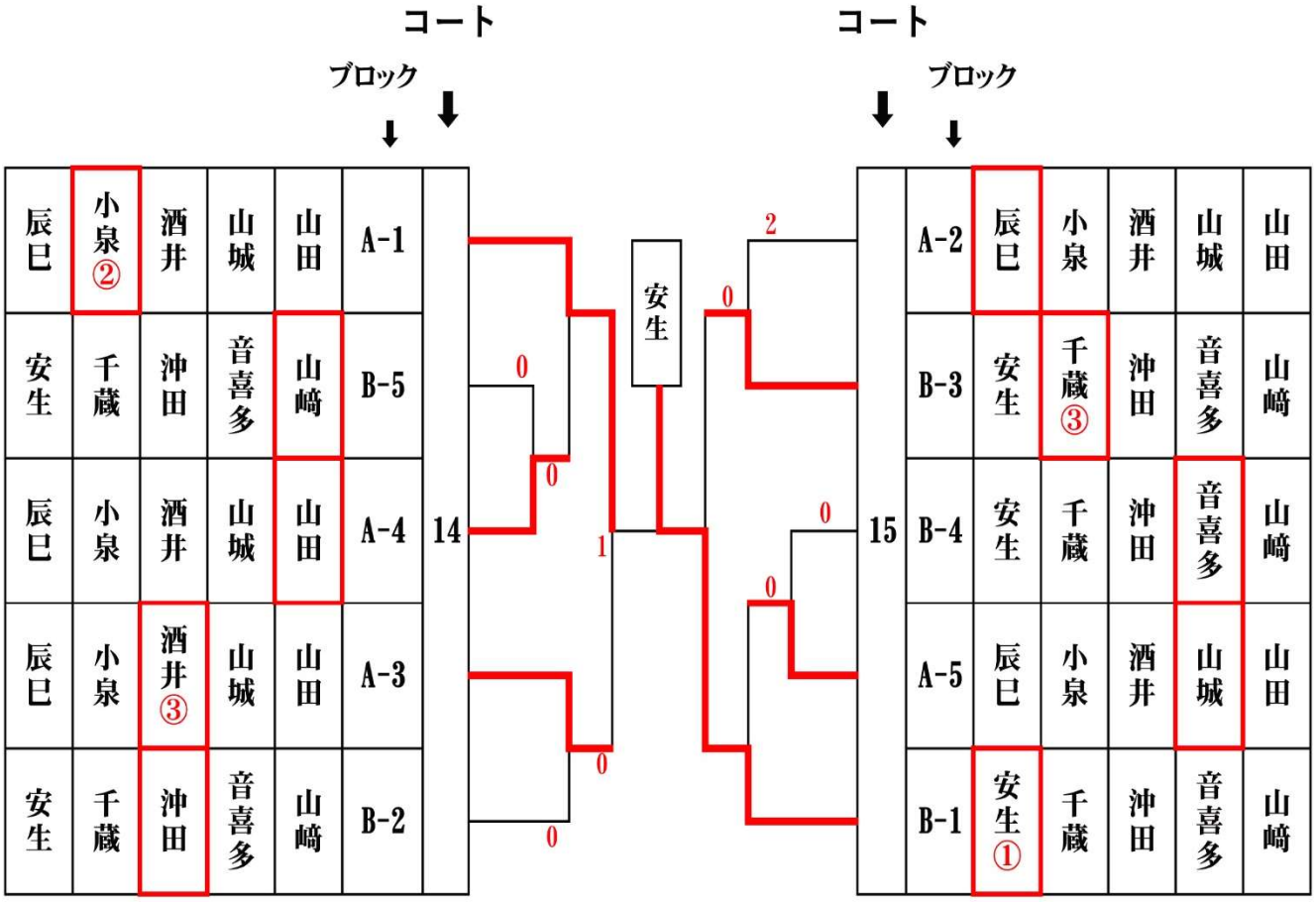

※結果はセット数を記載し、本部に持参すること

※敗者審判でお願いします!

小学生シングルス　予選リーグ　3セットマッチ（1 ～4コート）

コート	ブロック	順位	名前	所属	順位	名前	所属	順位	名前	所属	順位	名前	所属	順位	名前	所属
1,2	A	1	加藤　蓮	ITS チャレンジ	2	岡田　健祐	三鷹スポ少	3	井上　煌太	三鷹スポ少	4	井上　夏希	三鷹スポ少	5	中田　文	三鷹スポ少
3	B	1	小高　航海	ITS チャレンジ	2	川上　寛太	三鷹スポ少	3	松木　春輝	三鷹スポ少	4	カーリン研人	三鷹スポ少			
4	C	3	石浦　昌宗	ITS チャレンジ	2	園田　泰悟	三鷹スポ少	1	林　弓王樹	三鷹スポ少	4	小林　海翔	三鷹スポ少			

小学生トーナメント（※３セットマッチ）　１～４コート　入賞ベスト4

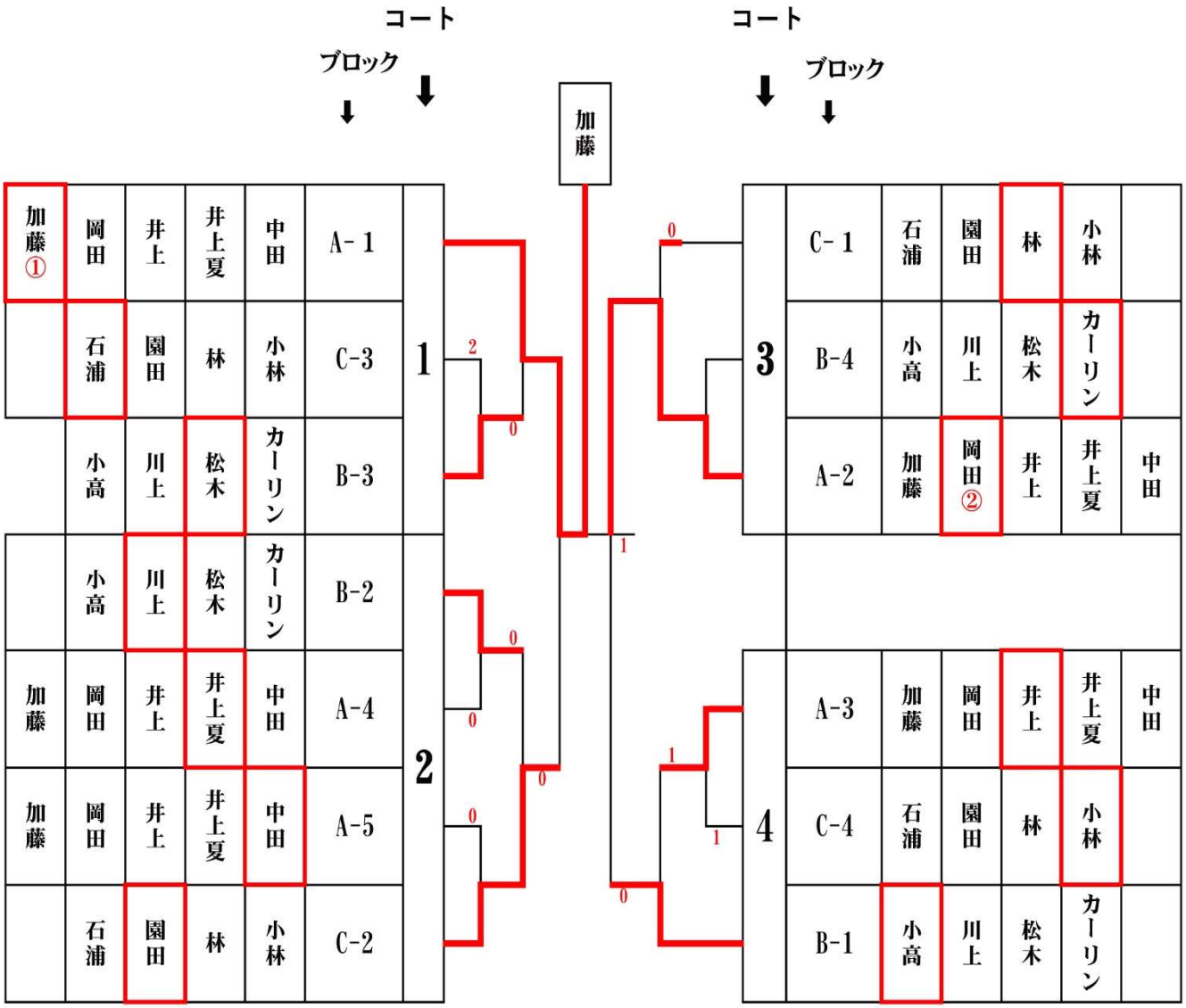

※結果はセット数を記載し、本部に持参すること